2000 Pallet

системы принтеров-аппликаторов

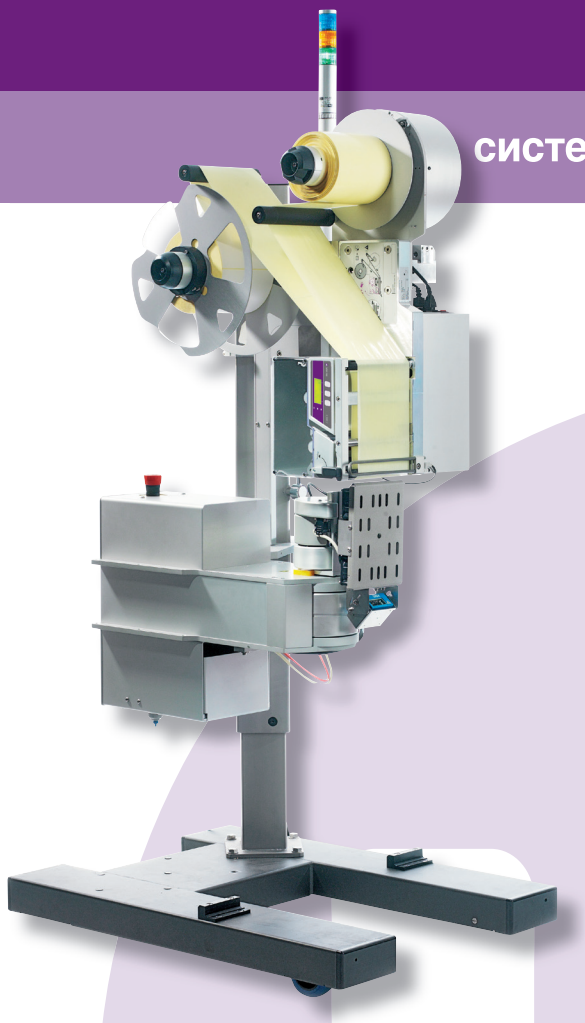

Наши технологии

Серия 2000 Pallet представляет собой этикетировочную систему по принципу принтера-аппликатора, исключительная конструкция которой отмечена наградами конкурсов iF и Red Dot. Это одна из наиболее простых и удобных в эксплуатации систем на рынке.

2000 Pallet - отличное долгосрочное вложение средств. Его уникальная компактная конструкция и специальный аппликатор с поворотным кронштейном являются дополнительными преимуществами этого оборудования. Серия обеспечивает высококачественную печать этикеток со 100% считываемостью штрих-кодов.

Преимущества

Минимальное время простоев – быстрая и простая замена рулона этикеток с синхронизированной заменой рулона красящей ленты. Быстрая печать и точное расположение этикетки увеличивают время работоспособности.

Производительность – максимально увеличьте производительность, нанося этикетку на две смежные стороны (боковая-передняя, боковая-задняя) со скоростью до 120 палет в час.

Удобство соединения – гибкая интеграция в сеть, установление соединения с упаковочной линией, базами данных, системами ERP посредством программного обеспечения CoLOS® Enterprise. Беспроблемное соединение, программируемые сигналы на входе и выходе.

Контроль за движением продукции – каждая наносимая этикетка уникальна и позволяет отследить движение палеты от момента отправки с вашего предприятия до момента прибытия в точку назначения.

markem·imaje

the team to trust

Характеристики 2000 Pallet

Характеристики печати

- Термопечать или термотрансферная печать
- Максимальная ширина области печати: 168 мм
- Разрешающая способность печати: 203 точек/дюйм (8 точек на мм) и 300 точек/дюйм (12 точек на мм)
- Максимальная скорость печати: 300 мм/с
- Поворотный кронштейн для нанесения на две прилегающие стороны
- Встроенные часы реального времени
- 10 независимых программируемых счетчиков
- Временной цикл нанесения этикетки:
  - Одно линейное перемещение: 7 секунд
  - Одно боковое перемещение: 10 секунд
  - Два перемещения по прилегающим сторонам: 20 секунд
- Лево- и правосторонняя версии аппликатора (для передних сторон, для задних сторон)
- Предусмотрены 16 сглаженных масштабируемых гарнитур
- Возможность загрузки шрифта TrueType
- Поддержка наиболее распространенных графических форматов: BMP, WMF, PCx, PNG, ICO, GIF, TIFF, JPEG
- Совместимость с программой для редактирования этикеток на платформе Windows®
- Поддержка основных линейных и двумерных штрих-кодов

Эксплуатация

- Информация о состоянии принтера на 26 языках
- Панель управления; пуск; пауза и остановка печати
- Встроенная функция безопасности: автоматическая отсечка подачи воздуха при столкновении аппликатора с препятствием
- Кнопки дистанционной и аварийной остановки машины
- Интерфейс связи:
  - Ethernet 10/100 (LPD, Telnet, FTP, веб-сервер)
  - Высокоскоростной RS232, 300 - 115 200 бод
  - Входные/выходные сигналы: 2 входа с гальванической развязкой, 5 выходов через реле, 24 В постоянного тока
  - Вход сканера штрих-кодов
- Диагностика ошибок с отображением на экране
- Программируемая команда повторного нанесения этикетки при обнаружении ошибки или несчитываемости штрих-кода

Прочие характеристики

- Влажность: относительная влажность 20 - 85%, без конденсации
- Электропитание 110/240 В переменного тока; 3А; 50/60 Гц
- Мощность 100 В А
- Подача воздуха: 6 бар, сухой и чистый
- Масса: 130 кг (без расходных материалов)

Характеристики носителя

- Типы носителей: высеченные самоклеющиеся этикетки
- Размер этикетки: DIN A5 148 x 210 мм
- Макс. диаметр рулона этикеток: 350 мм, приблизительно 2550 этикеток на рулон
- Диаметр сердцевины: 76 мм
- Максимальная длина риббона: 560 м
- Внутренний диаметр бобины риббона: 25 мм

Аксессуары

- Расширение памяти с применением карты Compact Flash
- Масштабируемые международные шрифты
- Световое сигнальное устройство
- Сканер штрих-кода
- Напольная стойка и док-станция

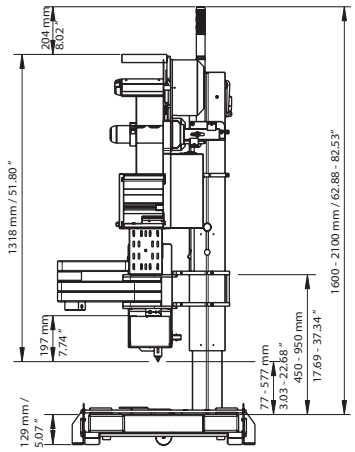

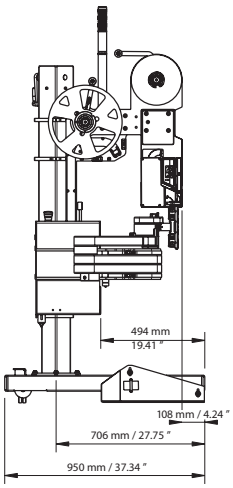

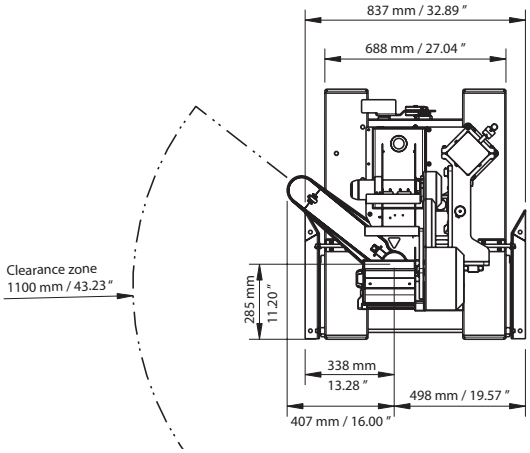

Габаритные размеры указаны для правосторонней модели

Для получения более подробной информации посетите www.markem-imaje.com

TÜV Rheinland Product Safety · GS geprüfte Sicherheit · c UL us LISTED · CE

The design and manufacturing plants of this product are ISO 9001 / ISO 14001 CERTIFIED

Мы сохраняем право на изменение конструкции и/или характеристик наших изделий без уведомления.

Посланников пер., 9, стр. 3
105005, Москва
Тел.: (495) 225-81-40
Факс (495) 225-81-41
www.markem-imaje.com

markem·imaje

A DOVER Company

Фотографии: Ginko
Отпечатано во Франции - B1